MOSKITIERA ROLOWANA POZIOMA DRZWIOWA CENNIK NETTO

OPIS PRODUKTU:

- kaseta moskitiery wykonana z aluminium ekstrudowanego o wysokości 49 mm
- prowadnice aluminiowe proste o szerokości 32 mm (opcja za dopłatą: z odsadzeniem)
- wałek z systemem sprężynowym
- siatka wykonana z włókna szklanego dostępna wyłącznie w kolorze **szarym**
- mocowanie siatki w bocznym położeniu: listwa magnetyczna
- elementy wykonane z PCV dostępne wyłącznie w kolorze **białym, brązowym lub czarnym**
- max. wymiary moskitiery:
  - szerokość 1500 mm, wysokość: 2400 mm, powierzchnia: 3,6 m²

wys/szer	500	600	700	800	900	1000	1100	1200	1300	1400	1500
1000	253	258	264	270	275	280	286				
1100	267	272	277	282	290	295	300	305			
1200	279	285	292	297	302	309	315	320	339		
1300	294	299	304	311	317	323	329	334	354	360	
1400	308	313	319	325	332	337	343	349	371	377	382
1500	324	330	335	340	346	352	357	364	386	392	399
1600	337	343	349	354	360	367	373	378	402	408	413
1700	351	356	362	370	375	380	385	391	416	422	428
1800	366	372	377	382	387	394	401	407	432	439	445
1900	380	385	391	397	404	409	414	420	448	454	459
2000	394	401	407	412	417	424	429	436	463	468	476
2100	409	414	420	426	432	438	444	449	480	486	491
2200	422	428	434	440	446	452	458	463	494	499	506
2300	437	444	449	455	460	465	470	479	509	516	522
2400	452	457	462	467	474	482	487	492	525	531	537

brak gwarancji ⟶

TYP MONTAŻU / POMIAR:

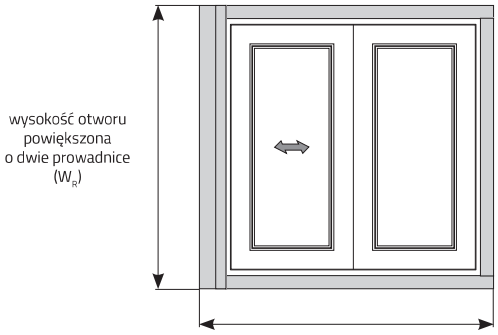

S - szerokość otworu
S_R - szerokość zamówieniowa
W - wysokość otworu
W_R - wysokość zamówieniowa
R - rozmiar skrzynki

wymiar całkowity
$S_R = S + 49 mm + 32 mm$
$W_R = W + 2 x 32 mm$

DOSTĘPNE KOLORY

SKRZYNEK, PROWADNIC, LISTEW DOLNYCH

standard	RAL
biały	9003
brąz	8017
antracyt	7016
bazaltowy szary	7012

okleiny (dopłata)	renolit
złoty dąb	2178001
orzech	2178007
winchester	49240 (cova)

malowanie (dopłata)

Uwaga: z wyłączeniem kolorów perłowych, metalizowanych, fluorescencyjnych	dowolny RAL

** standardowo stosowane w przypadku moskitier w kolorze antracyt lub lakierowanych na kolor RAL

SIATKI
szary

ELEMENTY PCV
biały
brąz
czarny**

ELEMENTY DODATKOWE

Nazwa artykułu (dopłata)	Jm.	Cena	Uwagi
Malowanie profili na kolor RAL	40%		malowanie nie obejmuje elementów z tworzywa sztucznego
Okleinowanie profili	45%		
Prowadnice z odsadzeniem	5%		
Spowalniacz	szt.	20	

prowadnica prosta

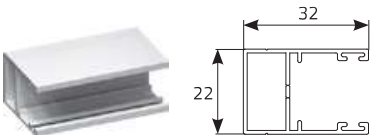

prowadnica z odsadzeniem (opcja za dopłatą)

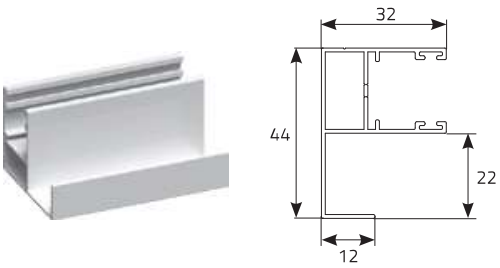
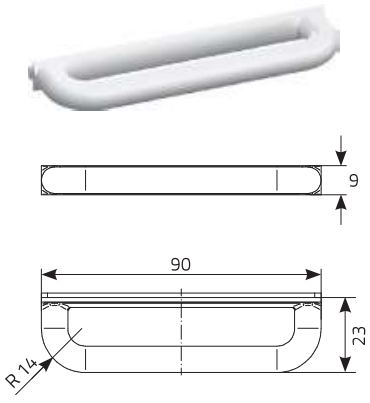
klamka PCV